COMUNE DI BRONTE

PROVINCIA DI CATANIA

UFFICIO TECNICO COMUNALE

OGGETTO: FORNITURA E POSA IN OPERA DI GIOCHI LUDICI NELLA PIAZZA SAC. V. SAITTA, PARCO PUBBLICO E AREA ADIACENTE DI VIALE CAV. DI VITT. VENETO, VIA G. ROSARIO LIVATINO

ALLEGATI:

- ☐ **Relazione Tecnica**
- ☐ **Disciplinare Tipo**
- ☐ **Capitolato speciale d'appalto**
- ☒ **Elenco Prezzi Unitari**
- ☐ **Computo metrico estimativo**
- ☐ **Quadro economico**
- ☐ **Caratteristiche tecniche**
- ☐ **Planimetria generale**

Bronte ,li 26 LUG. 2018

IL PROGETTISTA
Agrotecnico Francesco Longhitano

COMUNE DI BRONTE - UFF. TECNICO

IL RESPONSABILE UNICO
DEL PROCEDIMENTO
Geom. Lorenzo Longhitano

2 6 LUG. 2018

IL RESPONSABILE UNICO
DEL PROCEDIMENTO
Com. Lorenzo Lorefice

Comune di Bronte

SERVIZIO MANUTENZIONI-VERDE PUBBLICO-ARREDO URBANO

Provincia di Catania

OGGETTO: FORNITURA E POSA IN OPERA DI GIOCHI LUDICI NELLA PIAZZA SAC. SAITTA, PARCO PUBBLICO E AREA ADIACENTE DI VIALE CAV. DI VITT. VENETO, VIA GIUDICE LIVATINO

COMMITTENTE: COMUNE DI BRONTE

ELENCO DEI PREZZI UNITARI

Bronte, lì 26 LUG. 2018

Il Progettista:
Agrotecnico Longhitano Francesco

COMUNE DI BRONTE - TECNICO - UFE

ELENCO PREZZI UNITARI
FORNITURA E POSA DI GIOCHI LUDICI PIAZZA SAITTA, PARCO PUBBLICO E AREA ADIACENTE DI VIALE CAV. DI VITT. VENETO, VIA GIUDICE LIVATINO

NUM. ART.	CODICE	DESCRIZIONE	U.M.	PREZZO
1	NP1- Bilico con molle	Fornitura e posa di bilico con molle e seggiolino raffigurante due teste di cavallo, adatto all'uso contemporaneo di due bambini, composto da due molle con staffa in acciaio e trave centrale. La trave centrale del bilico è realizzata con un travo lamellare di pino nordico impregnato in autoclave di sezione 90x90mm con angoli arrotondati. Le due teste raffiguranti due cavalli, sono realizzate in multistrato di betulla finlandese ad incollaggio fenolico sp.21mm, laccate per resistere agli agenti atmosferici, mentre i seggiolini sono realizzati in multistrato di crpy antiscivolo, sp12mm. La trave viene inserita in una scatola d'acciaio a forma di "u" della lunghezza di un metro, dotata di una staffa sempre in acciaio da cementare, per limitare l'oscillazione dovuta alle molle. Le molle, diam.200mm sono dotate di dispositivo anti - schiacciamento dita, certificate secondo la normativa europea, sono realizzate in acciaio temperato verniciate e vanno fissate al suolo mediante un apposito basamento in acciaio zincato a caldo h380mm e largo 200x200mm, il foro da realizzare dovrà avere le seguenti misure: 300x300x450mm, per ognuna delle due molle, si sistemerà poi il basamento in modo tale che la molla rimanga sopra il livello del terreno e andrà fissato il tutto con massimo 200mm di calcestruzzo. Poggiamani e poggiapiedi sono realizzati in polietilene. La bulloneria presente nel kit è caratterizzata da viti passanti diam.10mm e dotate di relativo tappo coprivite in polietilene. L'articolo è stato progettato per essere inserito nei parchi pubblici scuole ed aree verdi. 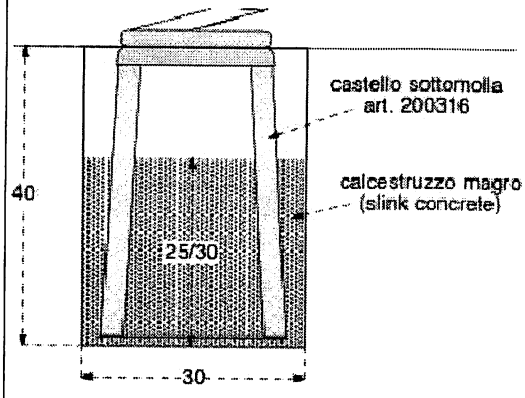 (seicentosessantre/00)	cad	€ 663,00
2	NP2- Dondolo a due posti	Fornitura e posa di attrezzo base per parco giochi e scuola materna, sviluppa la forza, la coordinazione motoria e la socializzazione dei bambini con la massima sicurezza. Composto da elementi cilindrici Ø 13 cm, ricavati da legno fuori cuore / lamellare, levigato su tutta la superficie per offrire la massima stabilità, durata e sicurezza. La trave oscillante è dotata di teste arrotondate. Il perno di rotazione è dotato di cuscinetti auto-lubrificanti, incassati nel legno per la protezione dagli agenti atmosferici. Il dondolo é completo di due maniglioni in acciaio INOX e di due pneumatici semi-interrati con funzione ammortizzante.		

NUM. ART.	CODICE	DESCRIZIONE	U.M.	PREZZO
		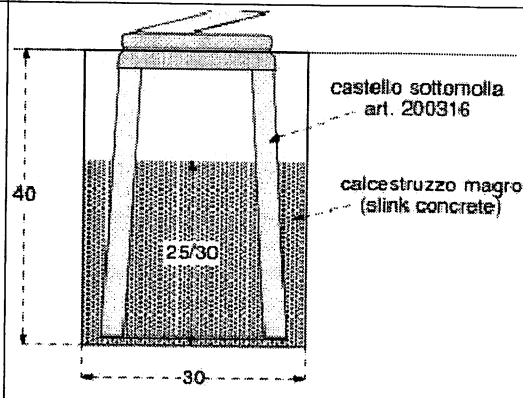 (cinquecentosettantaotto/00)	cad	€ 578,00
3	NP3-Altalena doppia young	Fornitura e posa di struttura portante è realizzata in legno a sezioni contrapposte di 90x90 mm con angoli arrotondati, i montanti in legno sono sollevati da terra e dotati di staffe zincate di fissaggio al suolo. La robusta trave orizzontale portante è realizzata in legno lamellare sezione 90 x 180 mm. La bullonatura passante é incassata nel legno e dotata di tappo protettivo in polietilene. I seggiolini sono realizzati in gomma soffice anti-trauma con anima interna in alluminio, le catene di sostegno sono realizzate in acciaio inox del tipo a maglia stretta per evitare l'inserimento delle dita. I perni di rotazione sono realizzati in acciaio inox e dotati di cuscinetto auto-lubrificante. Disponibile anche con seggiolini a gabbia di sicurezza per i più piccoli oppure con speciali seggiolini apribili per utenti diversamente abili. Compreso, altresì, la formazione dei plinti, delle dimensioni di cm 50 x 50 x 40 di altezza in cls (vedi figura 1), per il fissaggio della staffa tubolare previa demolizione del cls esistente all'interno dell'area gioco bambini, lo scavo e ed ogni altro onere e magistero per dare l'opera finita a perfetta regola d'arte. (settecentosessantacinque/00)	cad	€ 765,00
4	NP4- Palestra esagonale	Fornitura e posa di palestra multifunzione a pianta esagonale, ideale per il gioco di gruppo e per l'attività fisica. L'ampia disposizione degli attrezzi offre diverse attività: rete di arrampicata h 210 cm; spalliera verticale h 210 cm; pertica h 210 cm; doppia sbarra orizzontale h 90 / 200 cm; fune di salita h 210 cm; sbarra alta trazioni h 200 cm. La struttura portante è realizzata in legno bilama a sezioni contrapposte sezione 90x90 mm con angoli arrotondati, gli elementi in legno sono sollevati da terra e collegati al suolo mediante staffe in acciaio zincato. La spalliera, le sbarre e la pertica, sono composte da tubi Ø 33 mm in acciaio zincato e verniciato per esterno. L'arrampicata su rete e la fune, sono realizzate in materiale sintetico colorato con anima interna in acciaio. Tutti i bulloni passanti sono incassati nel legno e dotati di tappo protettivo in polietilene. (milleduecentoquarantuno/00)	cad	€ 1.241,00
5	NP5-Altalena cestone	Fornitura e posa di altalena particolarmente studiata per il gioco di gruppo, ideale per la socializzazione durante l'attività all'aperto di scuole e parchi pubblici. La struttura portante è realizzata in legno fuori cuore a sezioni contrapposte di 90x90 mm con angoli arrotondati. La trave orizzontale portante è realizzata in legno lamellare sezione		

NUM. ART.	CODICE	DESCRIZIONE	U.M.	PREZZO
		90x180 mm. Il cestone Ø 100 cm, può contenere 4 - 6 bambini ed è composto da un intreccio di funi sintetiche colorate con anima interna in acciaio, con anello interno in alluminio. Le catene di sostegno sono dotate di doppio aggancio di sicurezza con perni cardanici realizzati interamente in acciaio inox. (duemilacentoventicinque/00)	cad	€ 2.125,00
7	NP7- Gioco a molla Pony	Fornitura e posa di gioco a molla Pony in polietilene adatto per l'utilizzo di un solo bambino. La sagoma del gioco è interamente realizzata in polietilene HDPE al alta densità sp.19mm. La molla, diam.200mm è dotata di dispositivo anti-schiacciamento delle dita, certificata secondo la normativa europea, è realizzata in acciaio temperato verniciata e va fissata al suolo mediante un apposito basamento in acciaio zincato a caldo. Poggiamani e poggiapiedi sono realizzati in polietilene. Il gioco va fissato al terreno mediante un basamento zincato a caldo h380mm e larghezza 200x200mm, il foro da realizzare dovrà avere le seguenti misure: 300x300x450mm, si sistemerà poi il basamento in modo tale che la molla rimanga sopra il livello del terreno e andrà fissato il tutto con massimo 200 mm di calcestruzzo. La bulloneria presente nel kit è caratterizzata da viti passanti diam.10mm e dotate di relativo tappo coprivite in polietilene. L'articolo è stato progettato per essere inserito nei parchi pubblici scuole ed aree verdi. 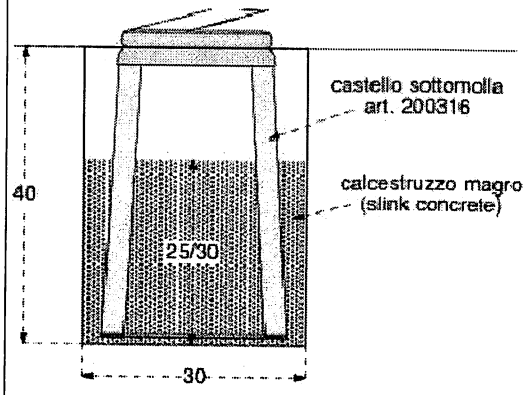 (treccentosettantaquattro/00)	cad	€ 374,00
8	NP8- Gioco a molla	Fornitura e posa di gioco a molla Bi_Elenfate in HDPE adatto per l'utilizzo di un solo bambino. Le due sagome del gioco e il seggiolino sono realizzate in polietilene ad alta densità(HDPE), sp.19mm. La molla, diam.200mm è dotata di dispositivo anti-schiacciamento dita, certificata secondo la normativa europea, è realizzata in acciaio temperato verniciata e va fissata al suolo mediante un apposito basamento in acciaio zincato a caldo. Poggiamani e poggiapiedi sono realizzati in tubo di acciaio d.25x1.5mm, zincato a caldo e laccati per esterni. La bulloneria presente nel kit è caratterizzata da viti passanti diam.10mm e dotate di relativo tappo coprivite in polietilene. Il gioco va fissato al terreno mediante un basamento zincato a caldo h380mm e larghezza 200x200mm, il foro da realizzare dovrà avere le seguenti misure: 300x300x450mm, si sistemerà poi il basamento in modo tale che la molla rimanga sopra il livello del terreno e andrà fissato il tutto con massimo 200mm di calcestruzzo.		

NUM. ART.	CODICE	DESCRIZIONE	U.M.	PREZZO
		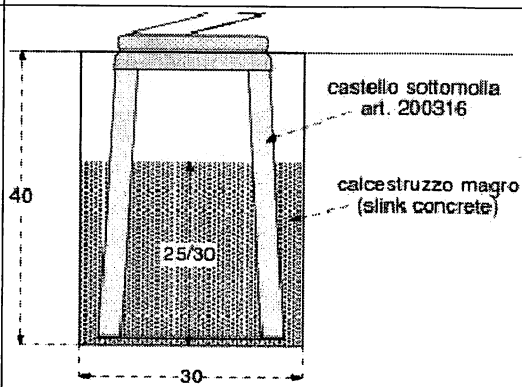 (cinquecentodiciotto/50) cad		€ 518,50
9	NP9- Giostra girevole	Fornitura e posa di giostra girevole a divanetto. Struttura portante costituita a base di razze realizzata con tubolare rettangolare di acciaio da 40x30x3 mm. Il sistema di rotazione è costituito da due cuscinetti a rulli inseriti in un cilindro in acciaio d.100 L.100 posizionato sopra una flangia tornita sp.11 mm. La struttura che sorregge il volantino è costituita da tubo di acciaio da 48x4 mm e 3 piatti da 30x5 mm. Il volantino è in multistrato di betulla finlandese ad incollaggio fenolico sp.16 mm laccata per esterni. Il pianale è in multistrato di crpy antiscivolo sp.18 mm. Il divanetto è realizzato con tubo tondo d.25x1.5 mm e sorretto da 4 gambe in tubo da 25x3mm, zincato a caldo e verniciato. La viteria utilizzata è in acciaio zincato e dotata del relativo tappo coprivite in polietilene. L'articolo è stato progettato per essere inserito nei parchi pubblici scuole ed aree verdi. 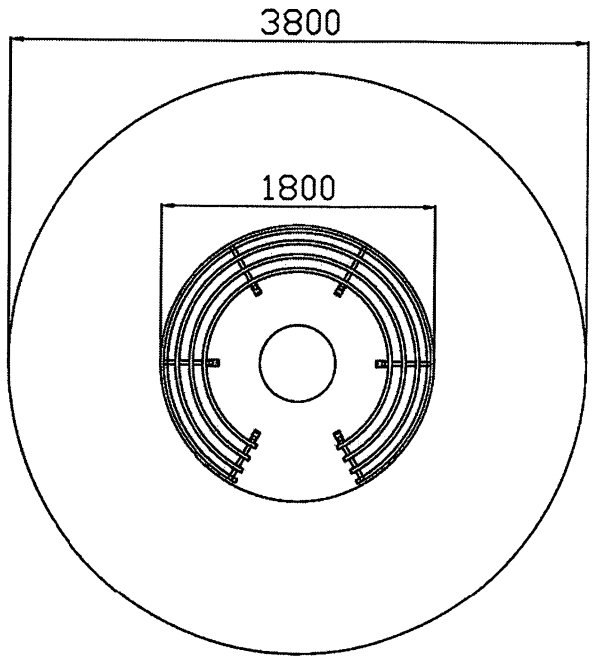 (novecentotrentacinque/00) cad		€ 935,00
10	NP10- Pav. Anti -trauma	Fornitura di pavimentazione anti-trauma in gomma riciclata di colore rosso da cm. 100x50 sp. mm. 40 (quarantaquattro/00) mq.		€ 44,00
11	NP11- Sist.zione giochi	Ripristino e sistemazione di giochi esistenti con fornitura e sostituzione di elementi deteriorati per la messa in sicurezza degli stessi, compresi i		

NUM. ART.	CODICE	DESCRIZIONE	U.M.	PREZZO
		giochi della Piazza Aldo Moro (dodicimilasettecentocinquanta/00) a corpo		€ 12.750,00
12	NP12- Percorso Natura	Fornitura e posa in opera di segnaletica verticale lignea correlati da elementi orizzontali e verticali mirati alla realizzazione di un percorso natura vita al fine di consentire attività sportive. Le Tabelle montate su pali del diametro di 8 cm, fungono da stazioni numerate su cui vengono illustrate, tramite un pannello plywood marino di spessore 16 mm, è realizzato in movipor per esterno di spessore 3 mm serigrafato a colori, indicanti gli esercizi a corpo libero da svolgere descritti in 3 lingue (ITALIANO, INGLESE, TEDESCO) per tutto il percorso natura Vita Park Kur. Gli elementi che compongono il percorso natura vita sono i seguenti: • N. 17 Tabelle in legno con cornice cilindrica e montante Ø 8 cm, supportato da un pannello plywood marino di spessore 16 mm, è realizzato in movipor per esterno di spessore 3 mm serigrafato a colori e riporta le indicazioni dell'esercizio da svolgere in 3 lingue (ITALIANO, INGLESE, TEDESCO);		

• N. 2 assi di equilibrio di lunghezza 400 cm, è realizzata in legno fuori cuore Ø 13 cm con teste arrotondate ed é completo di picchetti Ø 8 cm per il fissaggio a terra;

• N. 1 set di tre sbarre Ø 33 mm poste a 20 – 65 - 80 cm da terra, sono realizzate in acciaio zincato e verniciato per esterno. I grossi montanti cilindrici Ø 13 cm vengono ricavati esclusivamente da legno fuori cuore / lamellare;

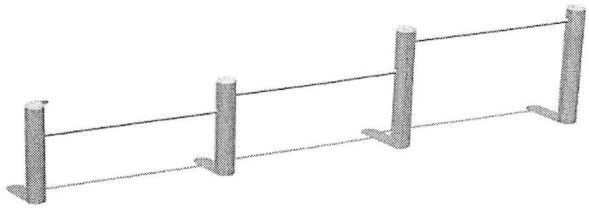

• N. 1 set di tre sbarre Ø 33 mm poste a 60 – 75 - 90 cm da terra, sono realizzate in acciaio zincato e verniciato per esterno. I grossi montanti cilindrici Ø 13 cm vengono ricavati esclusivamente da legno fuori cuore / lamellare;

NUM. ART.	CODICE	DESCRIZIONE	U.M.	PREZZO
		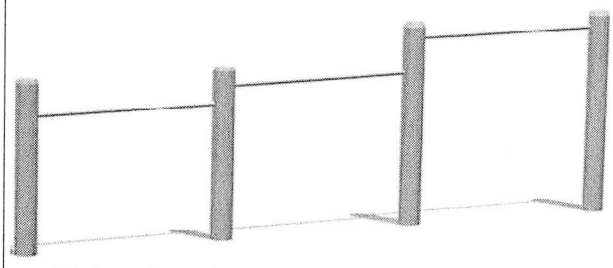 • N. 1 set di tre sbarre Ø 33 mm poste a 140 – 155 - 170 cm da terra, sono realizzate in acciaio zincato e verniciato per esterno. I grossi montanti cilindrici Ø 13 cm vengono ricavati esclusivamente da legno fuori cuore / lamellare. La bullonatura passante é incassata nel legno e dotata di tappo protettivo in polietilene; 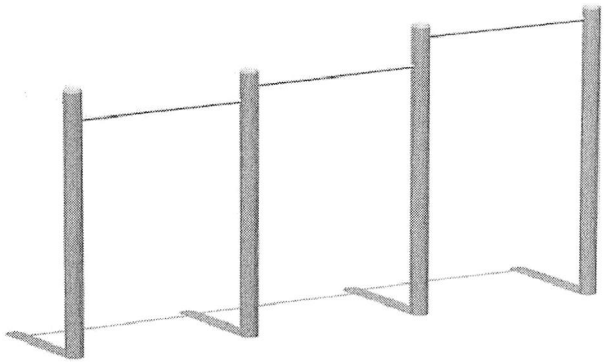 • N. 1 set di due sbarre Ø 33 mm poste a 190 - 210 cm da terra, sono realizzate in acciaio zincato e verniciato. I grossi montanti cilindrici Ø 13 cm dotati di testa arrotondata, vengono ricavati esclusivamente da legno fuori cuore / lamellare. La bullonatura passante é incassata nel legno e dotata di tappo protettivo in polietilene; 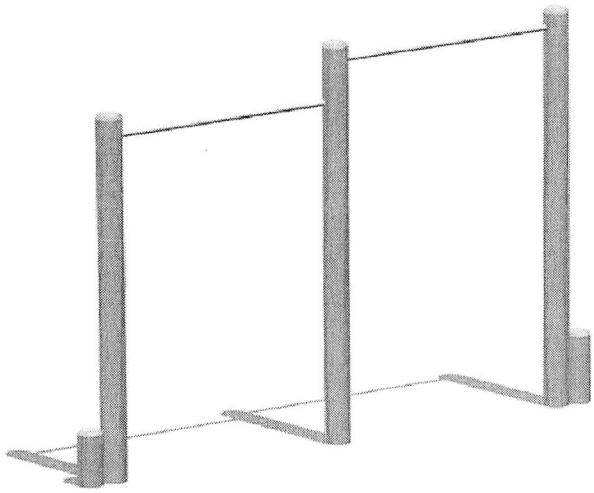 • N. 1 panca realizzata completamente in legno di grossa sezione, misura 60 x 190 x h 45 cm. Il telaio è composto da morali 90 x 90 mm mentre le assi della seduta hanno uno spessore di 45 mm.;		

NUM. ART.	CODICE	DESCRIZIONE	U.M.	PREZZO
		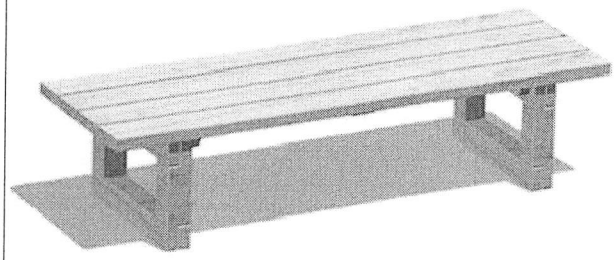 • N. 1 Set di due spalliere verticali ed una orizzontale per esercitare tutto il corpo. Le spalliere Ø 33 mm fissate ad incastro ai montanti, sono realizzate in acciaio zincato e verniciato. La struttura portante é realizzata con pali Ø 13 cm che vengono ricavati esclusivamente da legno fuori cuore / lamellare. La bullonatura passante é incassata nel legno e dotata di tappo protettivo in polietilene; 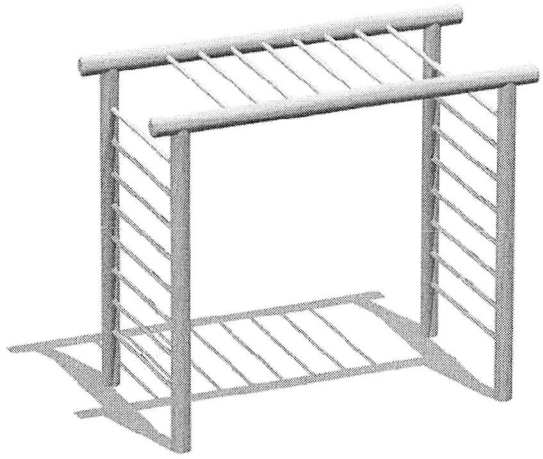 • N. 1 Set di due assi asimmetriche per esercitare schiena e gambe. Le due assi di lunghezza 150 cm, sono realizzate in legno fuori cuore Ø 13 cm con teste arrotondate e sono complete di picchetti Ø 8 cm per il fissaggio a terra; 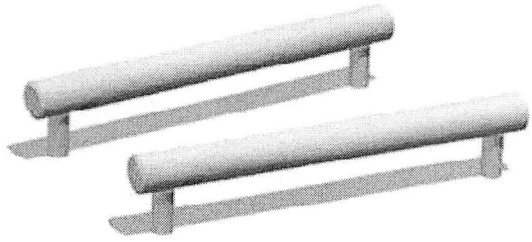 • N. 2 panca inclinata per esercitare schiena e gambe. La panca inclinata realizzata con assi di spessore 45 mm, misura 60 x 200 cm ed é completa di una sbarra realizzata in acciaio zincato e verniciato con vernice atossica per esterno. I grossi montanti cilindrici Ø 14 cm dotati di testa arrotondata, vengono ricavati esclusivamente da legno fuori cuore / lamellare. La bullonatura passante é incassata nel legno e dotata di tappo protettivo in		

NUM. ART.	CODICE	DESCRIZIONE	U.M.	PREZZO
		polietilene; 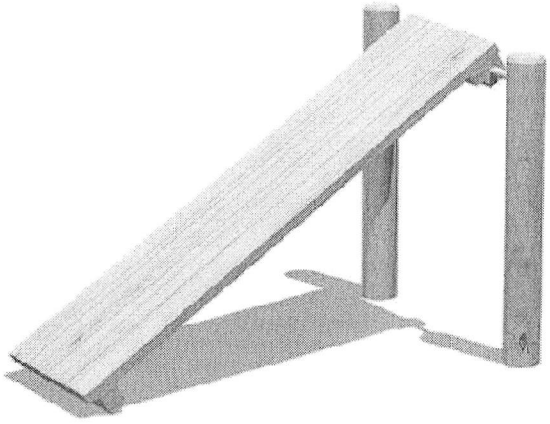 • n. 1 Set di quattro ostacoli cilindrici per esercizi di equilibrio. Gli ostacoli posti a 25 - 30 - 40 - 45 cm da terra, sono realizzati in legno Ø 20 cm. 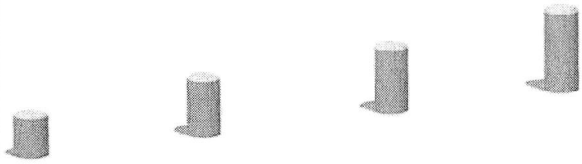 (diecimilaquattrocentosessantuno/00) a corpo		€ 10.461,00

NUM. ART.	CODICE	DESCRIZIONE	U.M.	PREZZO
2	NP2- Dondolo a due posti	Altro Fornitura e posa di attrezzo base per parco giochi, sviluppa la forza, la coordinazione motoria e la socializzazione dei bambini con la massima sicurezza. Composto da elementi cilindrici Ø 13 cm, ricavati da legno fuori cuore / lamellare, levigato su tutta la superficie per offrire la massima stabilità, durata e sicurezza. La trave oscillante è dotata di teste arrotondate. Il perno di rotazione è dotato di cuscinetti auto-lubrificanti, incassati nel legno per la protezione dagli agenti atmosferici. Il dondolo é completo di due maniglioni in acciaio INOX e di due pneumatici semi-interrati con funzione ammortizzante.		

ELENCO PREZZI UNITARI
FORNITURA E POSA DI GIOCHI LUDICI PIAZZA SAITTA, PARCO PUBBLICO E AREA ADIACENTE DI VIALE CAV. DI VITT. VENETO, VIA GIUDICE LIVATINO

NUM. ART.	CODICE	DESCRIZIONE	U.M.	PREZZO
		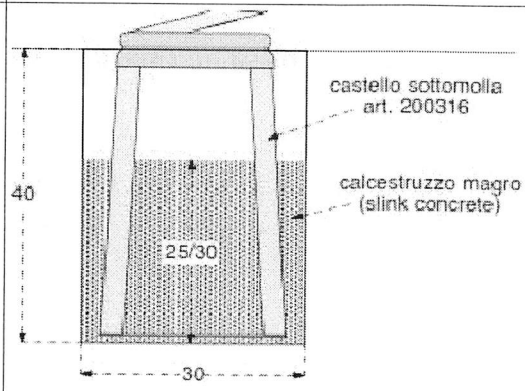 (cinquecentosettantaotto/00) cad	€	578,00
6	NP6-Castello Multifunzione sei torri	Fornitura e posa di grande castello multifunzione formato da sei torri, di cui tre a pianta esagonale, collegate attraverso: ponte su funi oscillanti, ponte tibetano su corde, ponte a tunnel di rete, ponte a tunnel in legno, ponte su pioli oscillanti. L'impianto è disposto su vari piani di gioco posti a 23, 150 e 200 cm da terra e dispone di: rampa su tronchetti e fune; scaletta a pioli; salita su tronco; arrampicata su rete; arrampicata su rete tubolare, pannello figurativo; due altalene, due scivoli lungh. 300 cm in PE; uno scivolo lungh. 400 cm in VTR; una palestra multifunzione comprendente: arrampicata su rete, spalliera inclinata, fune di salita, attraversata su anelli rotanti e arrampicata climber, banchetti e pannelli nascondino. La struttura portante del gioco è realizzata in legno a sezioni contrapposte spessore 90x90 mm dotata di staffa in acciaio zincato per il fissaggio al terreno. La tinta del gioco é stata appositamente studiata per un corretto inserimento nell'ambiente naturale di parchi pubblici, scuole ed aree verdi. 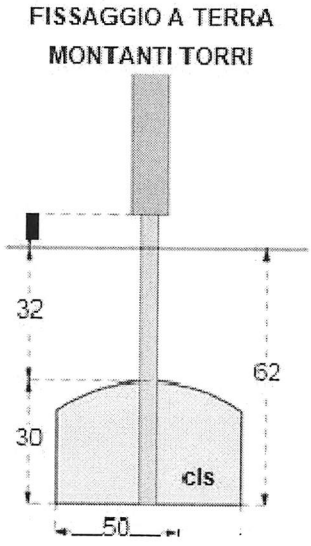 (quarantaquattromilacentosei/00) cad	€	44.106,00
7	NP7- Gioco a molla Pony	Fornitura e posa di gioco a molla Pony in polietilene adatto per l'utilizzo di un solo bambino. La sagoma del gioco è interamente realizzata in polietilene HDPE al alta densità sp.19mm. La molla, diam.200mm è dotata di dispositivo anti-schiacciamento delle dita,		

NUM. ART.	CODICE	DESCRIZIONE	U.M.	PREZZO
		Certificata secondo la normativa europea è realizzata in acciaio temperato verniciata e va fissata al suolo mediante un apposito basamento in acciaio zincato a caldo. Poggiamani e poggiapiedi sono realizzati in polietilene. Il gioco va fissato al terreno mediante un basamento zincato a caldo h380mm e larghezza 200x200mm, il foro da realizzare dovrà avere le seguenti misure: 300x300x450mm, si sistemerà poi il basamento in modo tale che la molla rimanga sopra il livello del terreno e andrà fissato il tutto con massimo 200 mm di calcestruzzo. La bulloneria presente nel kit è caratterizzata da viti passanti diam.10mm e dotate di relativo tappo coprivite in polietilene. L'articolo è stato progettato per essere inserito nei parchi pubblici scuole ed aree verdi. 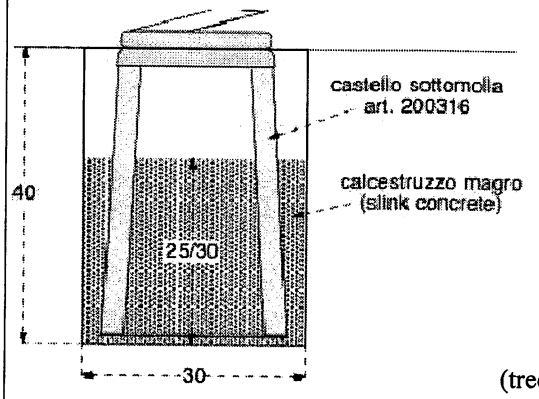 (treccentosettantaquattro/00) cad	€	374,00
		8 NP8- Gioco a Fornitura e posa di gioco a molla Bi_Elenfate in HDPE adatto per molla l'utilizzo di un solo bambino. Le due sagome del gioco e il seggiolino sono realizzate in polietilene ad altadensità(HDPE), sp.19mm. La molla, diam.200mm è dotata di dispositivo anti-schiacciamento dita, certificata secondo la normativaeuropea, è realizzata in acciaio temperato verniciata e va fissataalsuolo mediante un apposito basamento in acciaio zincato a caldo.Poggiamani e poggiapiedi sono realizzati in tubo di acciaio d.25x1.5mm, zincato a caldo e laccati per esterni. La bulloneria presente nel kit è caratterizzata da viti passanti diam.10mm e dotate di relativo tappo coprivite in polietilene. Il gioco va fissato al terreno mediante un basamento zincato a caldo h380mm e larghezza 200x200mm, il foro da realizzare dovrà avere le seguenti misure: 300x300x450mm, si sistemerà poi il basamento in modo tale che la molla rimanga sopra il livello del terreno e andrà fissato il tutto con massimo 200mm di calcestruzzo. L'articolo è stato progettato per essere inserito nei parchi pubblici scuole ed aree verdi 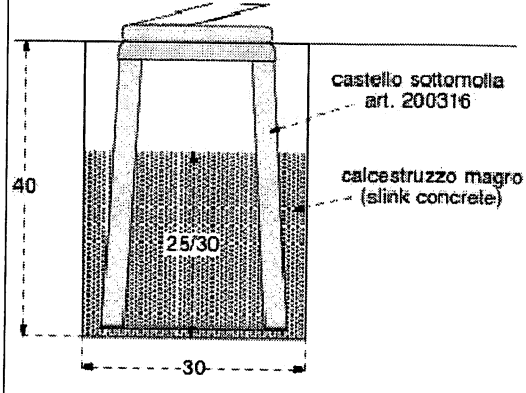 (cinquecentodiciotto/00) cad	€	518,50